Cetec
equipamentos para pintura

Manual do usuário

SIDETEC

Demarcador de faixas adaptável em qualquer pistola Airless

Índice

Pág.

- ***FUNCIONAMENTO*** ***03***

  1- Como utilizar

- ***Especificações técnicas*** ***04***
- ***Componentes*** ***05***
- ***Garantia*** ***06***

Este acessório foi desenvolvido para atender as necessidade de cada cliente aonde precisa-se de:

-Inovação
-Praticidade
-Precisão

Cetec equipamentos para pintura desde 1993

Pintura Eletrostática
+55 11 5513-9738
cetec@cetecindustrial.com.br
Av. Jacobus Baldi, 547 - Jd. Fim de Semana
São Paulo - SP - CEP: 05847-000
Brasil

Horário de Atendimento:
De seg. à sex. das 08:00 às 17:00

1. Como utilizar.

- Posicione o Sidetec no terreno de aplicação de forma que as rodas ***(posição 3)*** estejam fazendo contato com a superfície.
- Rosqueie a pistola airless no extensor ***(posição 1)***, segurando pelo corpo do extensor ***(posição 2).***
- Aperte o botão de partida ***(posição 2),*** o indicador verde irá acender ***(posição 3)***

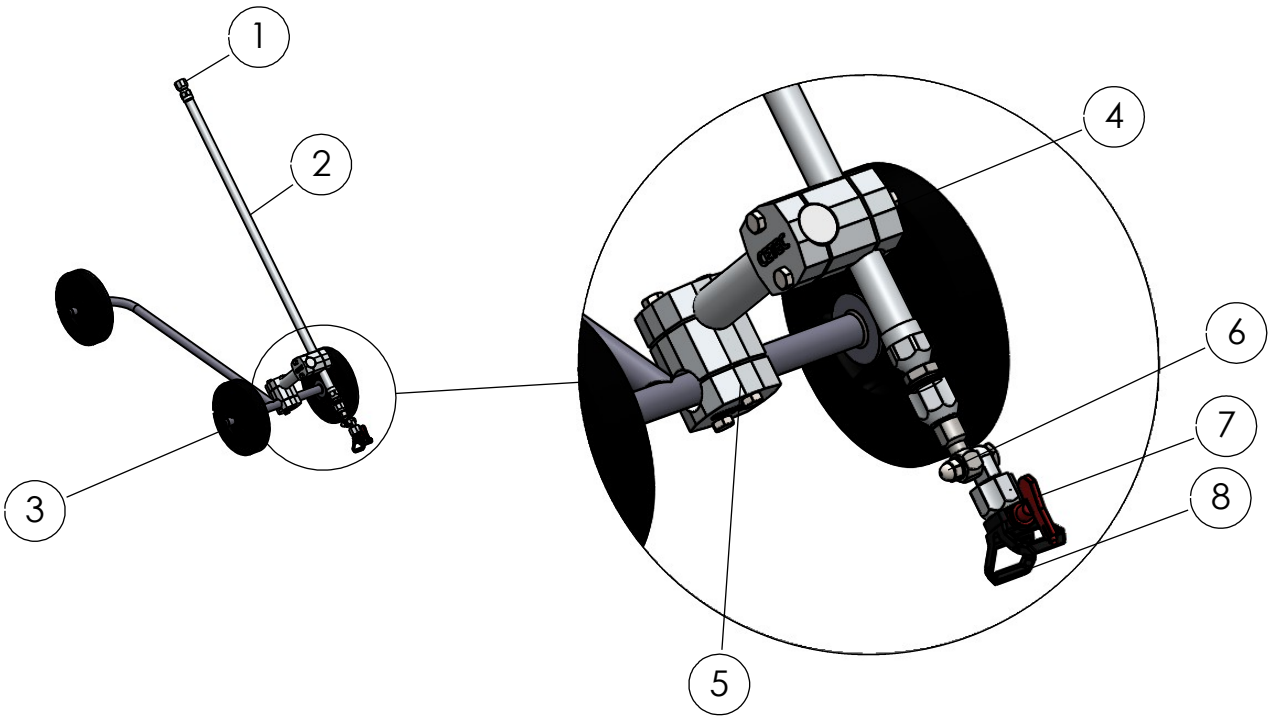

- Regule a altura do extensor e inclinação através das duas conexões de alumínio ***(posição 4 e 5)***.
- Regule a inclinação do bico de aplicação pelo parafuso ***(posição 6)***.
- Coloque bico airless na posição de aplicação ***(posição 7)***.
- Ajuste o porta bico ***(posição 8)***.

Atenção

Verificar as conexões e parafusos estão ajustados e na posição desejada, antes de iniciar o processo de aplicação.

- Inicie a aplicação.

Atenção

Como cada procedimento apresenta particularidades, é altamente recomendável que siga as recomendações do manual,sendo que a CETEC não se responsabiliza por qualquer dano humano ou material decorrente de um procedimento inadequado.

Especificações técnicas

SideTec

Este produto foi desenvolvido para a utilização em equipamentos de pintura airless, com o objetivo de atender necessidade e praticidade do cliente, permitindo realizar demarcação de faixas.

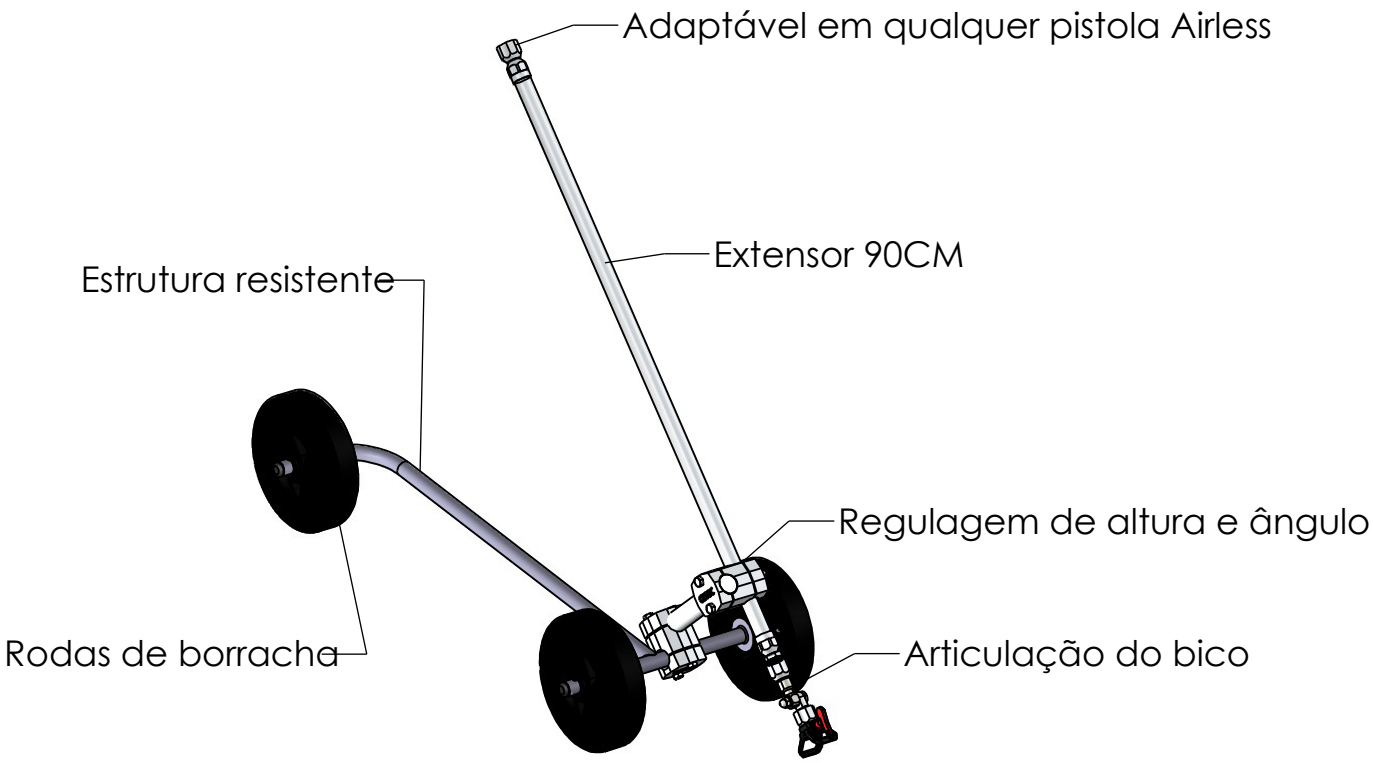

Equipamentos para pintura Airless
(11) 5512 6576
Equipamentos para pintura Eletrostática Pó
(11) 5513 9738
Assistência
0800 777 9204
Treinamentos
(11) 5512 6576
Cetec equipamentos para pintura Desde 1993
ISO 9001:2008
Certificado Nº 70.191
www.cetecindustrial.com.br

COMPONENTES INCLUSOS

A seguir informamos os componentes do Sidetec, assim terá maior facilidade e conhecimento sobre o produto.

Caso precise repor algum componente, solicite ao seu fornecedor, informando:

Item - Quantidade - Descrição - Código

Sidetec Completo – 503.419

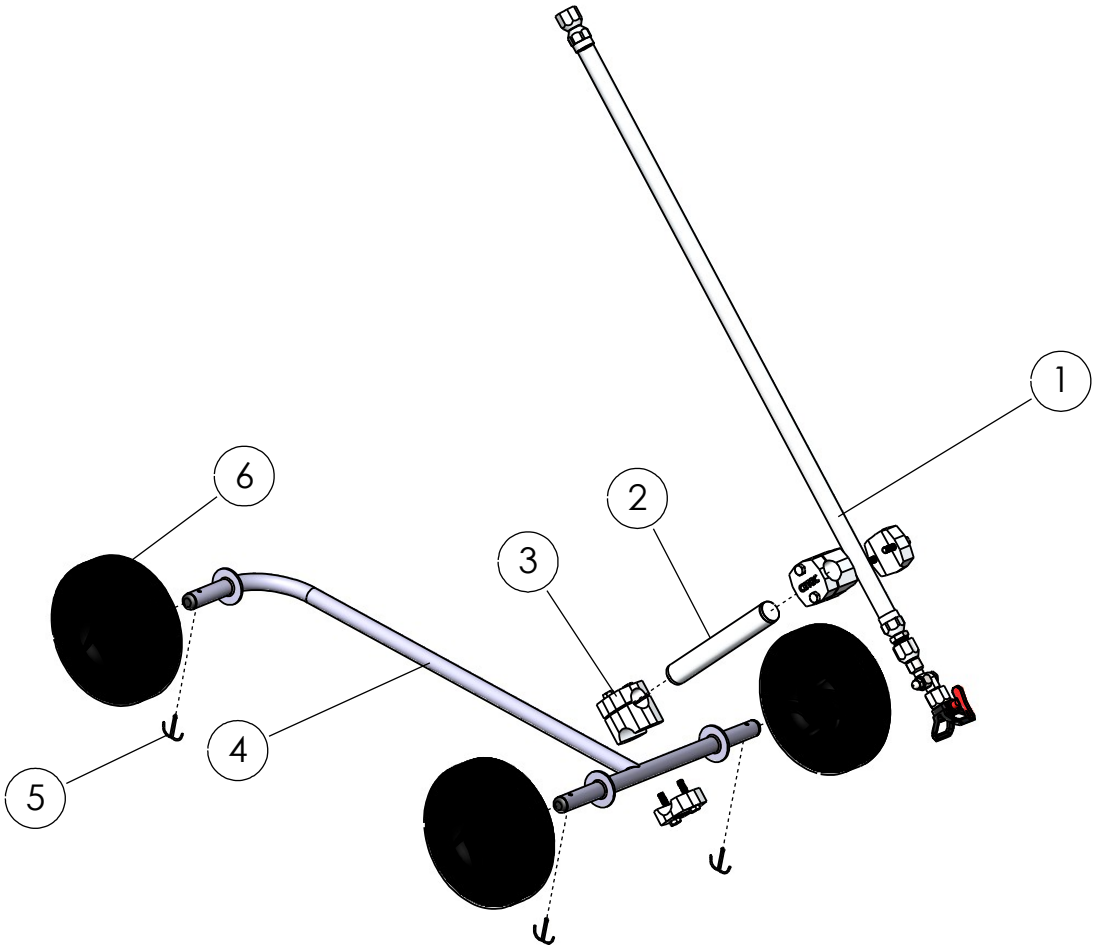

ITEM	QUANT	DESCRIÇÃO	RAZÃO DE TROCA	CÓDIGO
1	1	Extensor 90cm completo com porta-bico articulado	-	503. 420
2	1	Tubo de alumínio 300mm	-	502. 826
3	2	Conexão de alumíno Cetec	-	502. 140
4	1	Estrutura Sidetec	-	503. 421
5	3	Cupilha	-	500. 562
6	3	Roda R82 borracha	-	500. 249
-	-	Porta bico airless 661.012	-	501. 167
-	-	Bico cinza 417 demarcação	-	502. 240
-	-	Protetor do bico airless com articulação	-	502. 581

Termo de Garantia

Este equipamento está garantido pelo prazo de 12 (doze) meses posto fábrica CETEC SP.
(exceto as peças que são consumíveis)

Os serviços de garantia a serem prestados na CETEC posto fábrica, estarão isentos de quaisquer taxa. Caso o cliente solicite a assistência técnica em sua empresa será cobrado o Chamado Técnico e a Hora Técnica.

A garantia será concebida pela CETEC, gratuitamente, desde que as peças ou componentes apresentam defeitos de fabricação ou montagem , exceto as peças que são consumíveis e devem ser substituídas .

A ocorrência de quaisquer dos fatos abaixo citados determina o cancelamento automático e a perda da garantia :

- ***Defeitos decorrentes de acidentes e agentes da natureza.***
- ***Inconformidades geradas pela instalação elétrica, ar comprimido ou falta de aterramento.***
- ***Violações de serviços prestados por terceiros.***
- ***Utilização do equipamento em desacordo com as recomendações técnicas do MANUAL DE INSTALAÇÃO.***
- ***A utilização de peças não originais.***
- ***Alteração do equipamento ou qualquer característica do projeto original.***
- ***Violação do lacre durante o prazo de garantia.***

CERTOS DE SUA COMPREENSÃO E COLABORAÇÃO

72.679.665/0001-84
Cetec Equipamentos para pintura
Av. Jacobus Baldi, 547
Jardim Iracema - CEP 05847-000
SÃO PAULO-SP